LKK

根太方向断面図

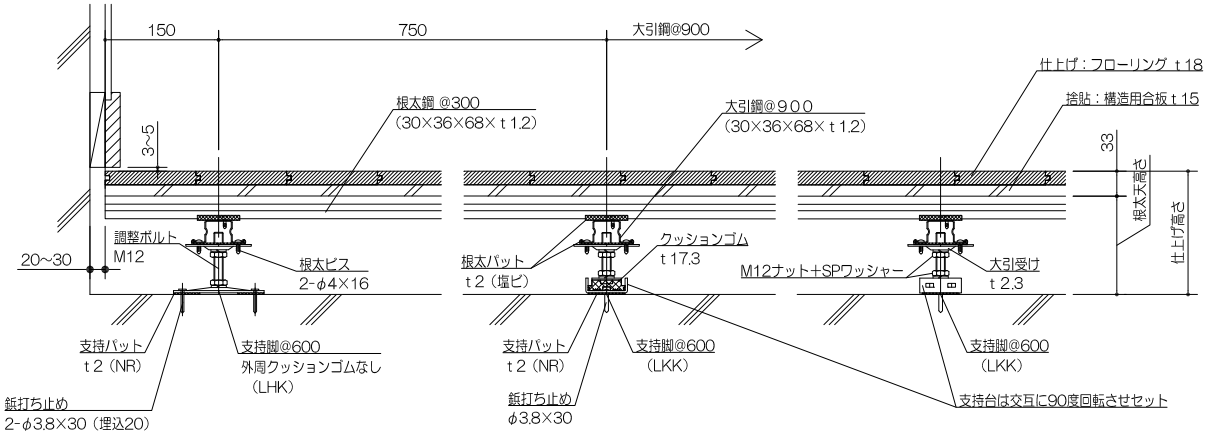
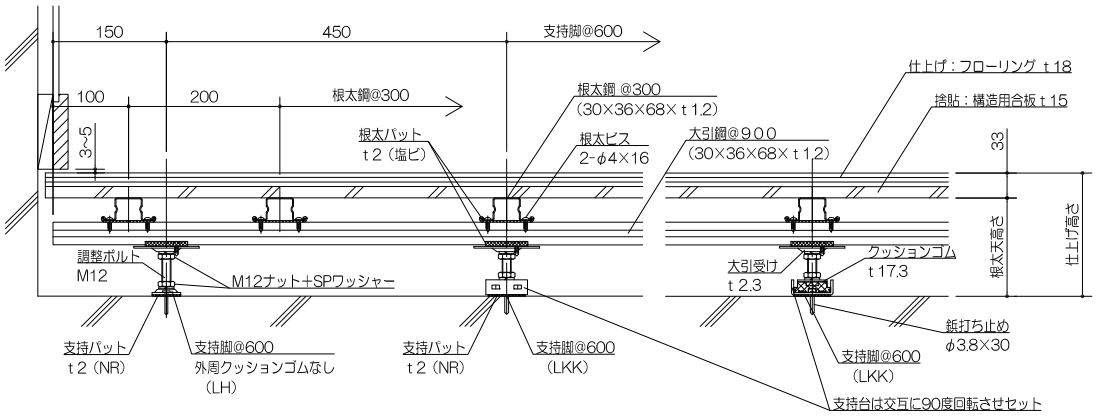
大引方向断面図